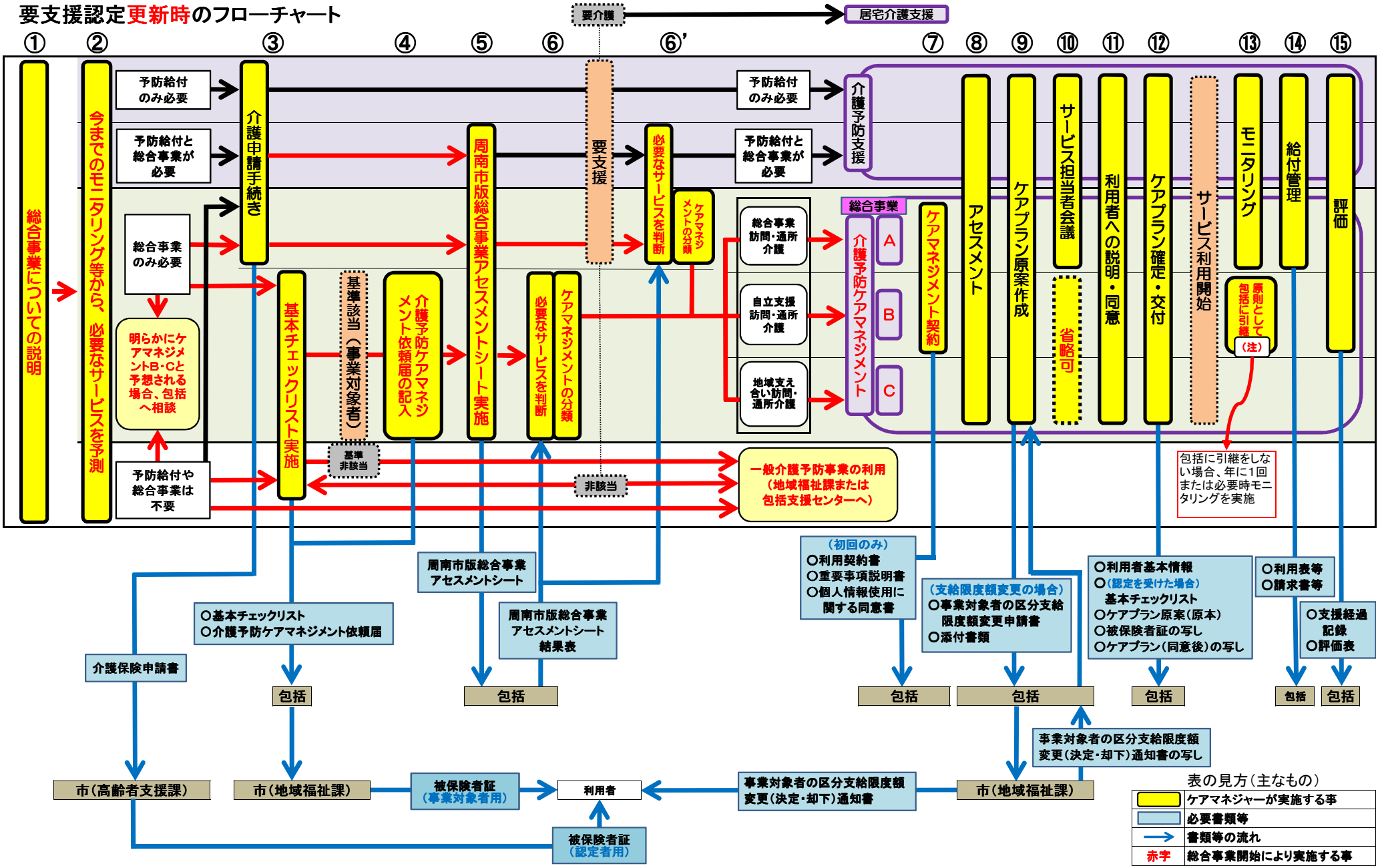要支援認定更新時のフローチャート